Montageanleitung
Mounting Instructions

Inkrementelles Maßband in Führungsschiene
Incremental scale tape in measuring rail

LMF 3010

Lieferumfang / *Item suplied*

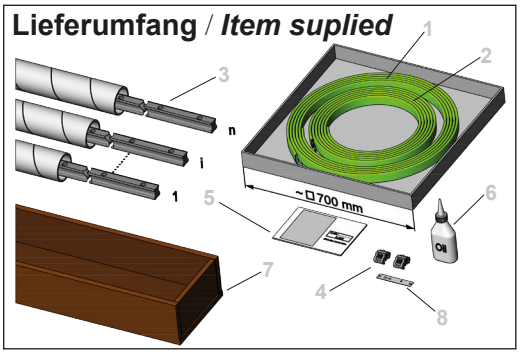

1. Maßband und Trägerband
   Scale tape and carrier tape
2. Abdeckband
   Protection cover
3. Messschiene
   Measuring rail
4. Endklammern 2x
   End clamp 2x
5. Montageanleitung
   Mounting instructions
6. Korrosionsschutz
   Corrosion protection
7. Transportbox
   Transport box
8. Referenzpunkt-Platte
   Reference point plate

AMO GmbH

A-4963 St. Peter am Hart
Nöfing 4
Phone: +43 7722 658 56-0
e-mail: office@amo.at
www.amo-gmbh.com

01/2021

1338996-00

Schienenmontage (1)
Rail mounting (1)

- Montagefläche reinigen.
- *Cleaning of the mounting surface.*
- Führungsschiene und Band erst aus der Originalverpackung nehmen, wenn die Umgebung sauber ist. (keine Schmutzpartikel, usw.)
- *Only take out the rail and the tape of the original packing when the environment is clean. (no dirtparticles, etc.)*

1) Erste Schiene leicht anschrauben
First rail *lightly screw down*

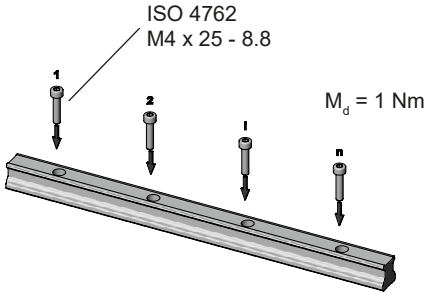

2) Ausrichten und festschrauben der Schiene
Adjustment and screw down the rail

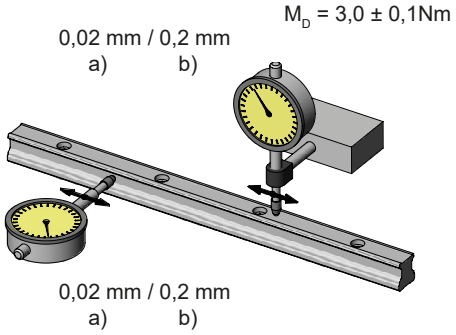

a) Messschlitten fest montiert:
Parallelität in Verfahrensrichtung: 0,02 mm
Höhentoleranz: 0,02 mm
a) measuring carriage fix mounted:
Parallelism in procedual direction: 0,2 mm
Height tolerance: 0,2 mm

b) Messschlitten flexibel montiert:
Parallelität in Verfahrensrichtung: 0,2 mm
Höhentoleranz: 0,2 mm
b) measuring carriage flexible mounted:
Parallelism in procedual direction: 0,2 mm
Height tolerance: 0,2 mm

a) b)

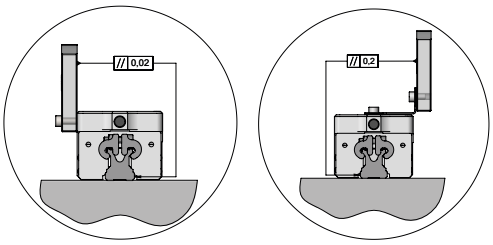

3) Nächste Schiene platzieren
Place the next rail

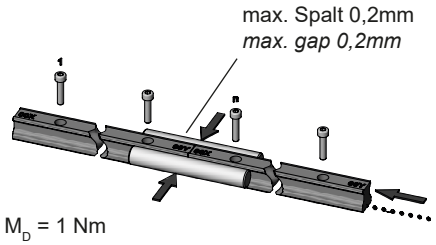

4) Wiederholen von Punkt 2 & 3 für weitere Schienenteile

Repeating point 2 & 3 for more rails

Maßbandmontage (2)
Scale tape mounting (2)

a) Trägerband einlegen
a) Put the carrier tape into the rail

b) Maßband einlegen
b) Put the scale tape into the rail

Achtung: Die Beschriftung des Maßbandes muss nach oben zeigen!
Attention: The labeling on the scale tape must be on the top!

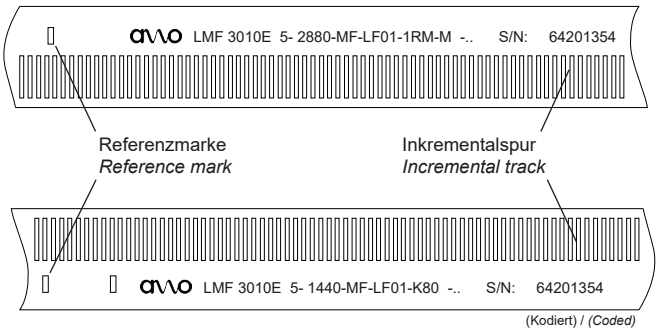

Kennzeichnung der Referenzmarke
labeling of the reference mark

Plättchen mit dem Pfeil am RI-Punkt auf die Anlage kleben (Montagefläche entfetten)
Glue the patelet with the arrow to the system (degrease the mounting surface)

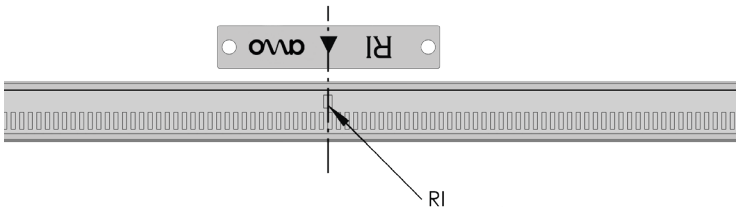

Korrosionsschutz der Schienen (4)
Rail protection against corrosion (4)

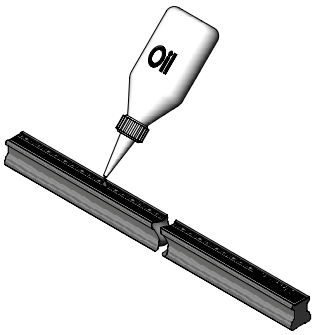

Montage des Abdeckbandes (5)
Mounting the protection cover (5)

1) Abdeckband mit Daumen und Zeigefinger an den Außenkanten der Schiene anpressen und führen. (Nicht mittig andrücken)
Press down the cover tape on the edges of the rail with 2 fingers and guide it. (Don´t press centered)

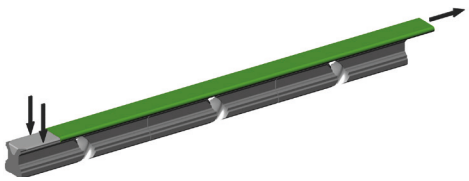

2) Endklammer montieren
Mount the end clamp

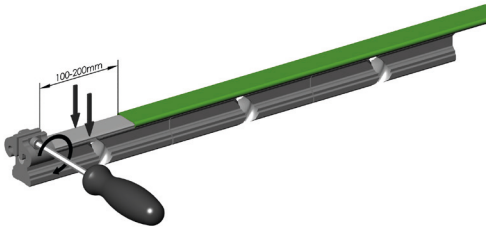

3) Abdeckband auf ganzer Länge montieren
Mount the cover tape over the whole length

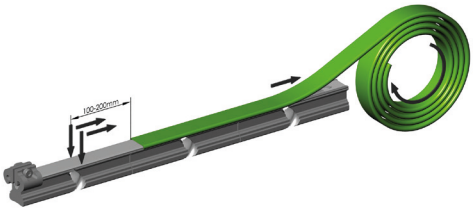

4) Am Ende der Schiene ablängen
Cut the cover tape at the end of the rail

6) Zweite Endklammer montieren
Mount the second end clamp

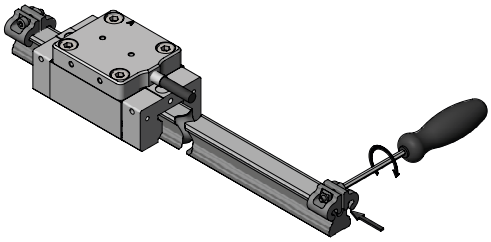
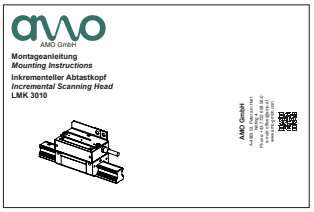
5) Montage des Abtastkopfes, Details siehe Montageanleitung, LMK 3010, 1230440-02
For mounting details of the scanning head, see mounting instructions, LMK 3010, 1230440-02